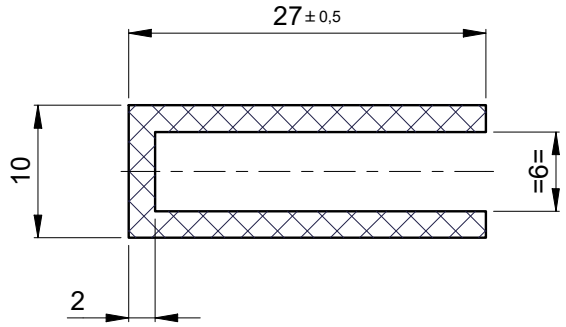

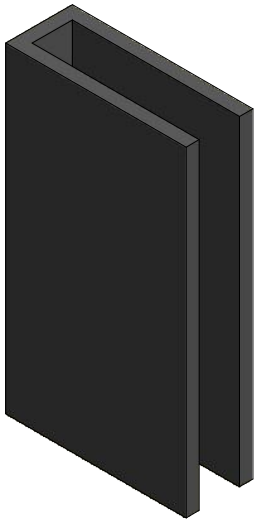

Isométrico

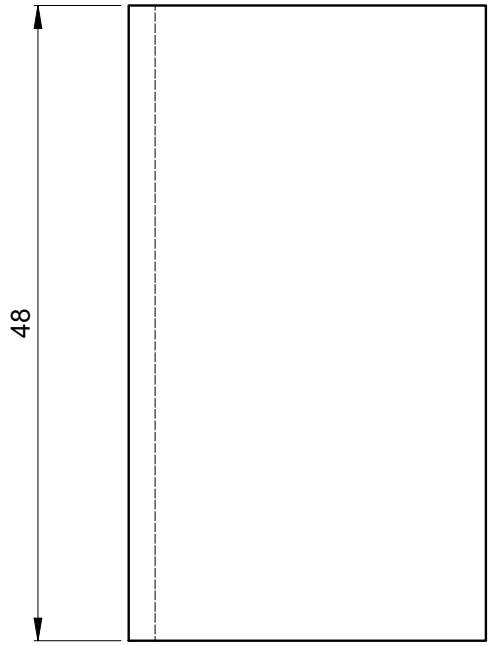

Metro de Medellín
AS BUILT
COMO CONSTRUIDO
ESTE DOCUMENTO FUE ENVIADO POR CORREO VERIFICADO
2019-02-18

smecon s.a.s.
Aseguramiento Metrologico Y Control

EQUIVALENCIAS DE MAQUINADOS		
ANSI		DIN - ISO 1302
4		0,1
8 / 16		0,2 / 0,4
32 / 63 / 125		0,8 / 1,6 / 3,2
250 / 500		6,3 / 12,5

DIN - ISO 1302 EN MICROMETROS
ANSI EN MICROPULGADAS

NOTA:
Color: Negro

Protección UV

VARIACIONES MÁXIMAS PERMISIBLES DIMENSIONES EN mm ISO 2768 - m								
De / Hasta	0 a 6	6 a 30	30 a 120	120 a 400	400/1000	1000/2000	2000/4000	+ 4000
Maquinado	±0,1	±0,2	±0,3	±0,5	±0,8	±1,2	±2,0	±3,0
Elastómero	±0,2	±0,5	±0,8	±1,2	±2,0	±3,0	±4,0	±6,0

Material:	EPDM
Tratamiento:	
Dureza:	60 Shore A
Certificados:	Metrología (100% Suministro), Dureza

Rev.	Coord.	Modificaciones	Vo.Bo.	Fecha

Elaboró	Jimmy A. Vega 2013-08-26	Dimensiones en: Milímetros (mm)	
Revisó	Marlon Vega 2013-08-26	Escala	Proyección
Aprobó	Metro de Medellín 2019-02-18	1,75:1	

Instalación:	TRENES
Sistema:	CAJA VEHÍCULO VHPAS
Subsistema:	COMPARTIMIENTO PASAJEROS
Equipo:	VIDRIO SEPARADOR MÓDULOS
Descripción:	EMPAQUE PARA NUDO PISA VIDRIO

A4	000851	Cod.		
2024108	2012-069		2	2
Código SAP	Requerimiento No.	Reemplaza a:	Hoja:	De:

ÁREA DE I+D+i

METRO DE MEDELLIN
CALIDAD DE VIDA

ESTE PLANO Y TODA LA INFORMACIÓN EN ÉL CONTENIDA SON PROPIEDAD DEL METRO DE MEDELLÍN, EL USO INDEBIDO O LA REPRODUCCIÓN TOTAL O PARCIAL DE ESTE SIN LA PREVIA AUTORIZACIÓN DEL METRO DE MEDELLÍN PODRÁ SER DEMANDADO POR LA VIOLACIÓN A LOS DERECHOS DE AUTOR.

Formato A4 (210x297) según DIN (476 / 823) ISO 5457